El programa de productos ofrece una amplia gama de cadenas Rexnord Multiflex y cadenas para transportadores de cajas MCC. Estas cadenas están destinadas a el manejo de productos en un solo carril en distintas aplicaciones.

Características

Cadenas Multiflex
Estas cadenas utilizan un pivote exclusivo para conectar el pasador de la bisagra con el eslabón de la cadena. En cadenas estándar de giro lateral, el pasador y la bisagra tienen que gestionar la rotación horizontal, debido al giro lateral de la cadena en la curva, y la rotación vertical de la bisagra, al desplazarse sobre el piñón. El pivote permite estos movimientos, ya que el pasador de la bisagra sólo participa en las rotaciones al desplazarse los eslabones de la cadena sobre el piñón. El pivote puede rotar dentro del eslabón de la cadena, posibilitando que se realice la giro lateral en una curva. Gracias al pivote, las cadenas Multiflex resultan perfectamente adecuadas para funcionar en múltiples curvas.

Armor Clad
Las cadenas Multiflex 1700 se encuentran también disponibles con un revestimiento de acero endurecido, el Armor Clad AC 1700 K. Gracias a este revestimiento, la cadena resulta muy adecuada para transportar piezas que tengan una alta temperatura que podrían dañar la superficie de una cadena de plástico. El revestimiento de acero proporciona a la cadena una excelente vida útilante el desgaste, por lo que resulta adecuada para manipular piezas en aplicaciones de automoción y similares.

Seguridad
Las cadenas de transporte Multiflex ZeroGap 1765 y 2565 incorporan un diseño de placa superior patentado. La superficie de la cadena siempre permanece cerrada mientras la cadena está funcionando en una curva o a través de un piñón. Ambas cadenas suelen utilizarse en los sectores de automoción y embalaje. Las cadenas Multiflex 1710 K y 1713 K cuentan también con superficies que evitan que productos pequeños puedan quedar atrapados en la cadena.

Cadenas para transporte de cajas
Estas cadenas cuentan con un diseño muy resistente, por lo que son perfectamente idóneas para aplicaciones que requieran altas prestaciones, como puede ser el manejo de cajas y cajas. Resultan adecuadas para tratar con restos a menudo abrasivos presentes en este tipo de aplicaciones. El diseño del transportador para estas cadenas puede ser muy sencillo, por lo que resulta ser una solución muy económica cuando se tengan que transportar en una línea de producción cajones y cajas vacías o llenas a largas distancias.

Diseño del pasador
Las cadenas Multiflex y de transportadores de cajas tienen eslabones que se caracterizan por tener dos patas. Los pasadores cuentan con un diseño especial que evita que se abran dichas patas del eslabón. Como resultado, la carga de trabajo puede ser alta.

Discos
Para cadenas Multiflex y algunas de charnela de giro lateral, se pueden utilizar discos para reducir la fricción en las curvas, posibilitando la existencia de múltiples curvas en un transportador. El uso de discos se da principalmente en aplicaciones con manejo de piezas a baja velocidad en aplicaciones de productos lácteos, manejo de piezas de automoción, industria tabacalera, etc.
El disco de accionamiento N880 con contorno dentado se utiliza para traccionar la cadena, integrando la función de curva y el piñón en el disco. Esto significa que no se necesita retorno para la cadena, por lo que el diseño del transportador resulta ser más sencillo y económico. No obstante, en este tipo de diseño de transportador, la cantidad de estiramiento por desgaste que puede absorberse está limitada. El disco se monta en los ejes de transmisión mediante un dispositivo de fijación, por lo que se pueden utilizar componentes de máquinas estándar.
El disco de transporte se utiliza en la superficie del transportador, y entra en contacto con la cadena en la posición normal cuando transporta productos. El disco de retorno se utiliza en la parte de retorno del transportador, y entra en contacto con la cadena cuando se encuentra boca abajo. Los tipos de discos con rodamientos se recomiendan para aplicaciones de alta velocidad y carga alta; los rodamientos no están incluidos. En las demás aplicaciones, se pueden utilizar discos con soportes termoplásticos.
Un disco abierto se monta en el eje que debe pasar por el disco, mientras que un disco cerrado se monta sobre el eje. Algunas versiones cerradas, como 880BO, ofrecen la posibilidad de eliminar un diafragma en la tapa de cierre.

Programma

Las cadenas Multiflex y de transportadores de cajas se encuentran disponibles en las siguientes ejecuciones:

Cadenas Rexnord Multiflex	
1765	Cadena ZeroGap de 50 mm de paso sin espacios. Flexiona lateralmente o engrana sobre un piñón; nivel bajo de ruidos y larga vida útil ante el desgaste
2565	Cadena con paso de 76 mm ZeroGap sin espacios intermedios si es para aplicaciones de flexión lateral; gran rendimiento en poliamida resistente al desgaste
1757	Cadena de 1,5'' de paso con un diseño exclusivo de tablilla, ideal para diseños de transportadores modulares de aluminio extrusionado, comúnmente utilizada para aplicaciones de manejo de piezas; disponible también con caucho
1700	Cadena básica de 50 mm de paso al utilizar discos; disponible en 3 versiones: estándar, con TABs y con superficie superior de acero endurecido (AC1700K)
1702	Cadena básica de 50 mm de paso; bidireccional y aprobada por FDA para el contacto directo con alimentos
1720	Cadena de 50 mm de paso para contenedores de cartón irregulares; bidireccional y con bordes lisos
1710	1700 Cadena base con tablillas redondas para superficie uniforme y continua, también en curvas
1713	1700 Cadena base con tablillas anchas remachadas a la cadena; los eslabones se superponen incluso en esquinas estrechas, por lo que no hay espacios que provoquen problemas de seguridad
1775	La cadena 1775 Zero gap de 25mm de paso con su diseño de platillo especial, ideal para el manejos de productos críticos tales como empaques para consumibles
Cadenas Para Transportadores De Cajas MCC	
CC 600	Cadena estándar; disponible para cadena recta y para giro lateral
CC 631	Cadena estándar con eslabones altos; disponible para giro lateral; se puede suministrar con empujador
CC 1400	Cadena reforzada; disponible para cadena recta y para giro lateral
CC 1431	Cadena reforzada con eslabones altos; disponible para giro lateral
BSM2755	The 2755 Series Chain is designed for heavy load side-flex applications which require a combination of high-strength and robustness

Aplicación

Tipo De Cadena	Productos estables estándar	Piezas pequeñas y productos inestables	Productos grandes y pesados (industriales)	Productos anchos	Transportadores bidireccionales	Transporte de piezas abrasivas	Transportes inclinados	Transporte de cajas	Posibilidad de atrapamiento de piezas pequeña
1700	Mejor elección					Opcional		Opcional	
AC 1700						Mejor elección			
1702	Mejor elección					Opcional		Opcional	
1710				Mejor elección					Opcional
1713				Mejor elección					Opcional
1720	Opcional	Mejor elección			Mejor elección				
1757	Opcional	Mejor elección		Opcional			Mejor elección		
1765 ZeroGap™	Opcional	Mejor elección			Mejor elección	Opcional			Mejor elección
1775 ZeroGap™	Opcional	Mejor elección							Mejor elección
1785 ZeroGap™	Opcional	Mejor elección	Mejor elección	Mejor elección		Opcional			Mejor elección
2565 ZeroGap™			Mejor elección	Opcional	Mejor elección	Opcional			Mejor elección
CC 600/631/ 1400/1431			Opcional						
BSM2755			Mejor elección	Opcional		Mejor elección		Mejor elección	

Opcional | Mejor elección

Cadena Recta Sin TABS

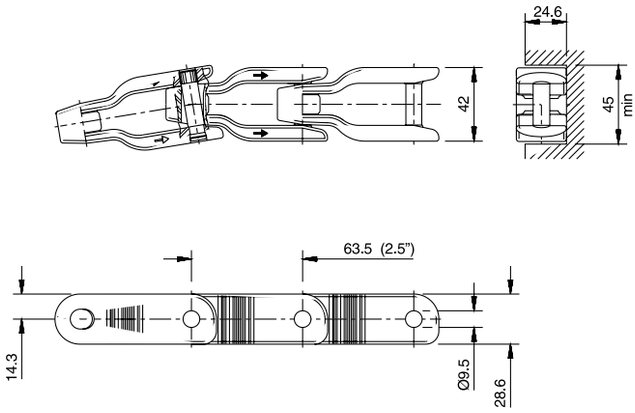

Pag. 89

Tipo de cadena	N. de código	Ancho del eslabón A		Peso	Carga de trabajo (max.)	Radio de giro opuesto a bisagra (mín.)	Radio de giro lateral (min.)
		mm	pulgadas	kg/m	N (21°C)	mm	mm
Acetal XL							
CC 600 XL	752.72.05	42.0	1.66	1.20	3950	50	457
Acetal NC							
CC 600 NC	752.75.05	42.0	1.66	1.20	3950	50	457
Polipropileno WPP							
CC 600 WPP	752.77.05*	42.0	1.66	1.00	1975	50	457

Longitud estándar: 3,048 m - 10 pies (48 eslabones).
*Rogamos se ponga en contacto con el servicio de atención al cliente para informarse sobre el pedido mínimo.

Giro Lateral Con TABS

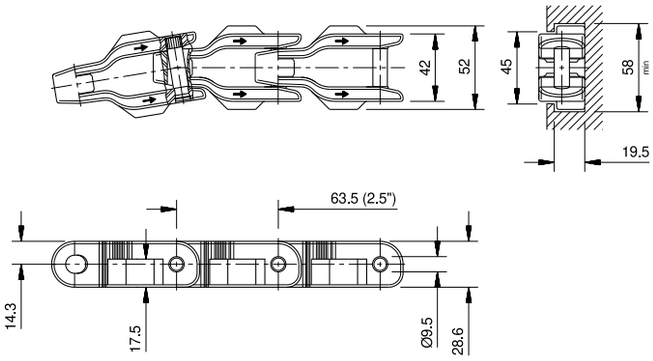

Pag. 89

Tipo de cadena	N. de código	Ancho del eslabón A		Peso	Carga de trabajo (max.)	Radio de giro opuesto a bisagra (mín.)	Radio de giro lateral (min.)
		mm	pulgadas	kg/m	N (21°C)	mm	mm
Acetal XL							
CC 600 TXL	752.72.04	42.0	1.66	1.25	3950	50	457
Acetal NC							
CC 600 TNC	752.75.04	42.0	1.66	1.25	3950	50	457
Polipropileno WPP							
CC 600 TWPP	752.77.04*	42.0	1.66	1.03	1975	50	457

Longitud estándar: 3,048 m - 10 pies (48 eslabones)*Rogamos se ponga en contacto con el servicio de atención al cliente para informarse sobre el pedido mínimo.

Giro Lateral Con Tabs Con Eslabón Alto

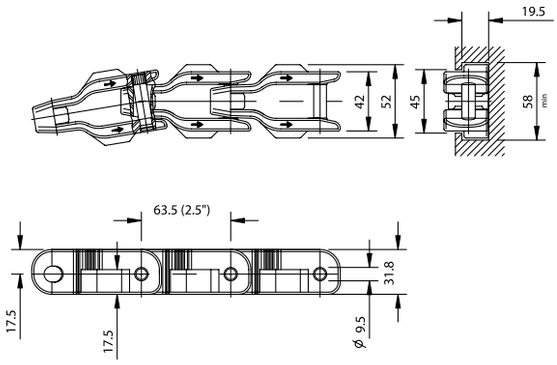

Pag. 89

Tipo de cadena	N. de código	Ancho del eslabón A		Peso	Carga de trabajo (max.)	Radio de giro opuesto a bisagra (mín.)	Radio de giro lateral (min.)
		mm	pulgadas	kg/m	N (21°C)	mm	mm
Acetal XL							
CC 631 TXL	752.42.04	42.0	1.66	1.35	3950	50	457
Acetal NC							
CC 631 TNC	752.45.04*	42.0	1.66	1.35	3950	50	457

Longitud estándar: 3,048 m - 10 pies (48 eslabones).
*Rogamos se ponga en contacto con el servicio de atención al cliente para informarse sobre el pedido mínimo.

Cadena Recta Reforzado Sin TABS

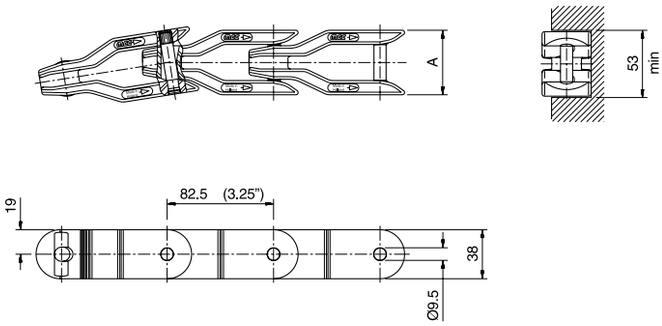

Pag. 90

Tipo de cadena	N. de código	Ancho del eslabón A		Peso	Carga de trabajo (max.)	Radio de giro opuesto a bisagra (mín.)	Radio de giro lateral (min.)
		mm	pulgadas	kg/m	N (21°C)	mm	mm
Acetal XL							
CC 1400 XL	752.32.05	50.0	1.97	1.70	6500	50	660
Acetal NC							
CC 1400 NC	752.35.05	50.0	1.97	1.70	6500	50	660

Longitud estándar: 3,053 m - 10 pies (37 eslabones).

Giro Lateral Reforzado Con TABS

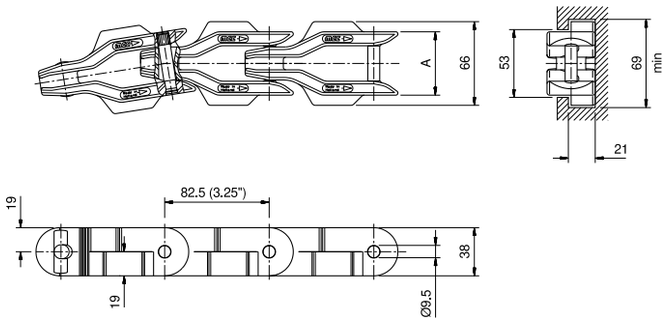

Pag. 89

Tipo de cadena	N. de código	Ancho del eslabón A		Peso	Carga de trabajo (max.)	Radio de giro opuesto a bisagra (mín.)	Sideflex Radius (min)
		mm	pulgadas	kg/m	N (21°C)	mm	mm
Acetal XL							
CC 1400 TXL	752.32.04	50.0	1.97	1.75	6500	50	660
Acetal NC							
CC 1400 TNC	752.35.04	50.0	1.97	1.75	6500	50	660

Longitud estándar: 3,053 m - 10 pies (37 eslabones).

Giro Lateral Reforzado Con TABS Con Eslabón Alto

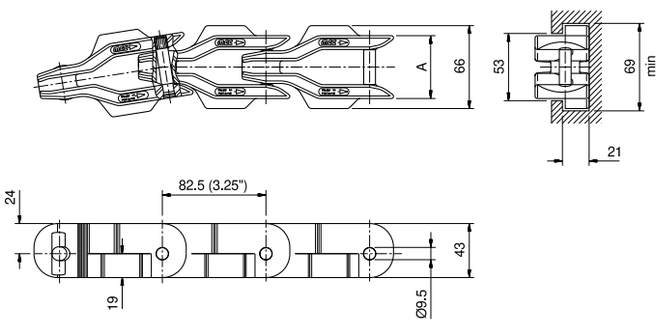

Pag. 89

Tipo de cadena	N. de código	Ancho del eslabón A		Peso	Carga de trabajo (max.)	BRadio de giro opuesto a bisagra (mín.)	Sideflex Radius (min)
		mm	pulgadas	kg/m	N (21°C)	mm	mm
Acetal XL							
CC 1431 TXL	752.92.04	50.0	1.97	2.02	6500	50	660
Acetal NC							
CC 1431 TNC	752.95.04	50.0	1.97	2.02	6500	50	660

Standard length: 3.053 m - 10 feet (37 links).
* Ask customer service for minimum order quantity of CC1431 TBL chains.

BSM 2755 Series TableTop Chain

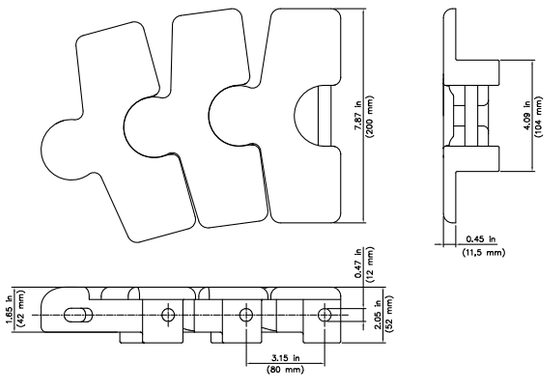

Pag. 90

Tipo de cadena	N. de código	Ancho del eslabón		Peso	Carga de trabajo (max.)	Radio de giro lateral (min.)	Radio de giro opuesto a bisagra (mín.)	Plate Thickness
		mm	pulgadas	kg/m	N	in/mm	in/mm	in/mm
BSM 2755	774.17.31	200	7.87	6.1	12.500	4.9 / 125	4.9 / 125	0.45 / 11.5

Standard length: 1.52 m – 5 ft (19 links).